-Challengers for CAO design-www.ibarakel.com

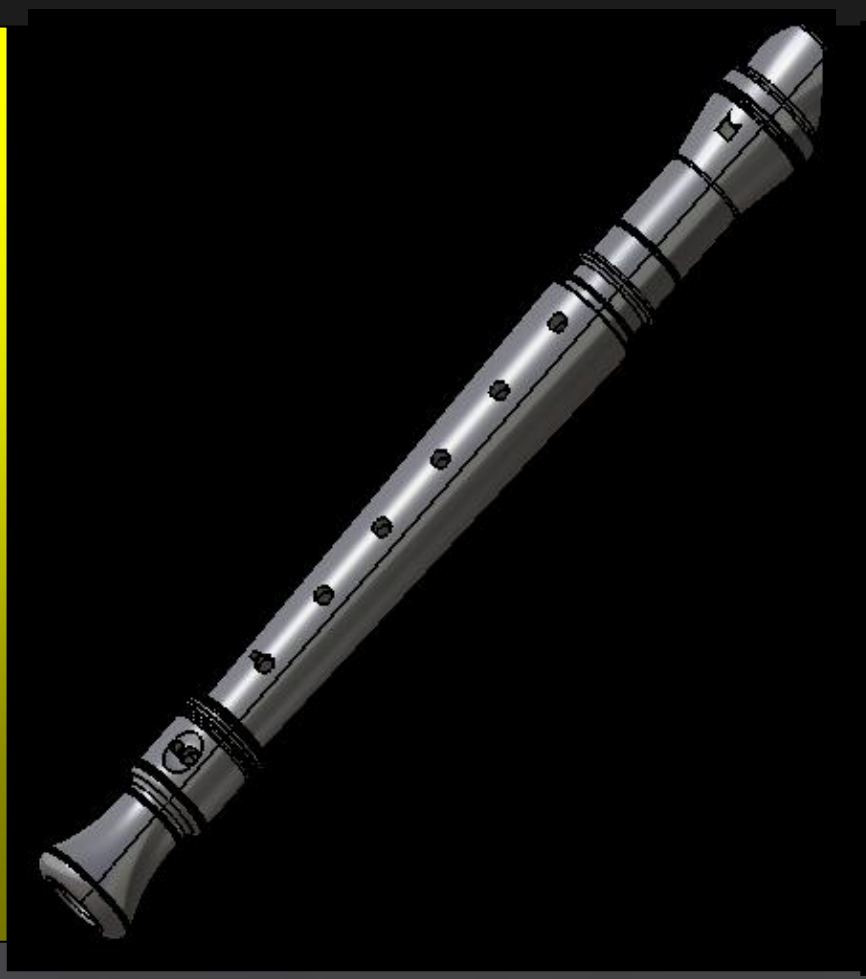

FLUTE FLUXX : Dossier de définition

- **Nombre de pièces :** 3 PCS
- **Point ibarakel :** 30 PTS
- **Niveau challengers** DEBUTANT
- **Nombre de pages :** 16 pages

Inscription challenge IBARAKEL
www.ibarakel.com/challenges

Site collaboratif de conception, challenges et de formation participative en CAO.

Document protégé par licence Creative Commons Attribution

Cette œuvre, est sous licence Creative Commons Attribution - Pas d'Utilisation Commerciale - Pas de Modification 4.0 International. Pour accéder à une copie de cette licence, merci de vous rendre à l'adresse suivante http://creativecommons.org/licenses/by-nc-nd/4.0/ ou envoyez un courrier à Creative Commons, 444 Castro Street, Suite 900, Mountain View, California, 94041, USA.

Copyright © 2016 IBARAKEL. All rights reserved.

BARAKEL

-Challengers for CAO design-

BY NC ND

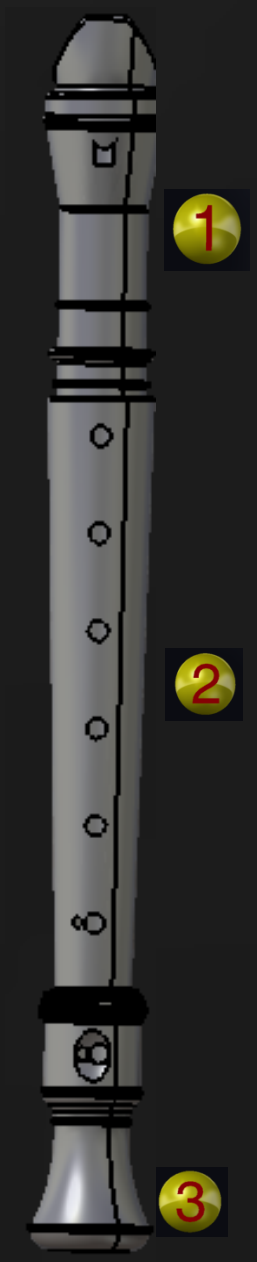

30 pts

REF	DESIGNATIONS	PTS
FLUXX	FLU-ASS	30
FLU01	BEC	10
FLU02	CORPS	10
FLU03	PIED	10

-Challengers for CAO design-

BY NC ND

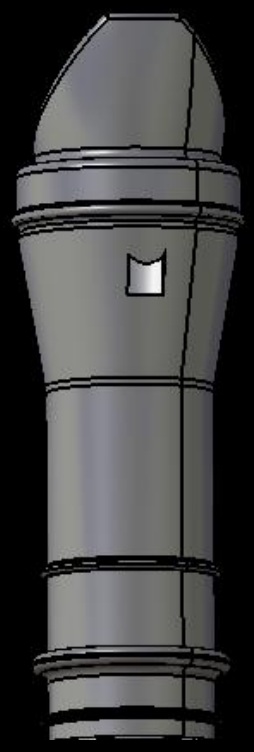

FLU01-BEC

POINT IBARAKEL : 10

DIFFICULTE : C

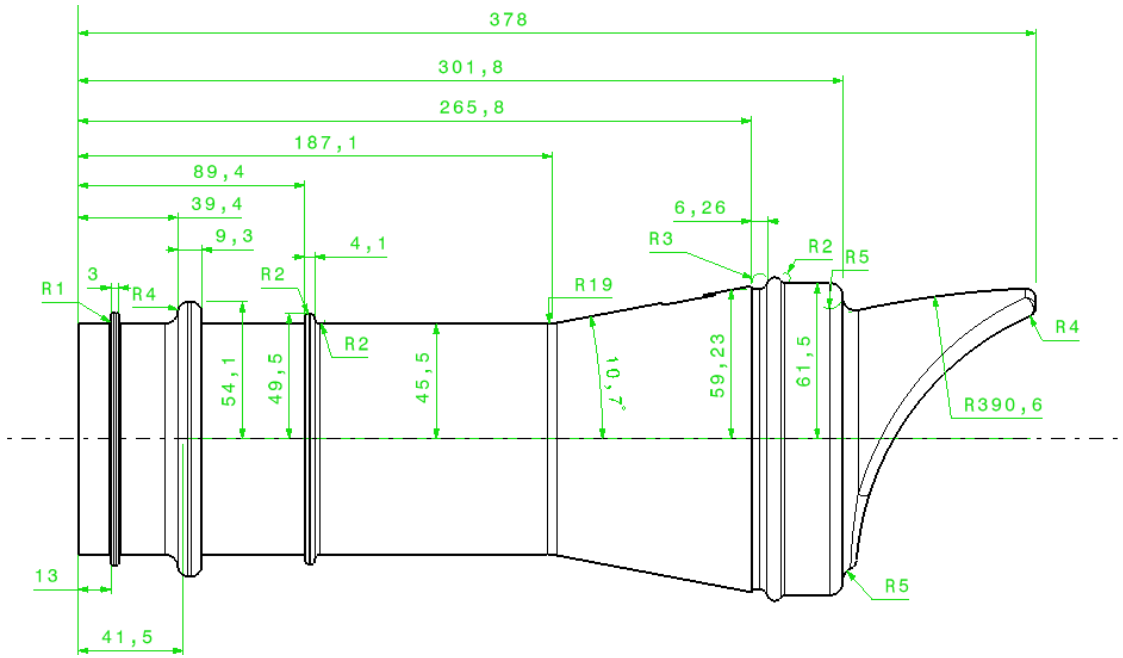
378
301,8
265,8
187,1
89,4
39,4
9,3
4,1
6,26
R3
R2
R5
R1
3
R4
R2
R19
R2
R4
54,1
49,5
45,5
10,7°
59,23
61,5
R390,6
13
R5
41,5

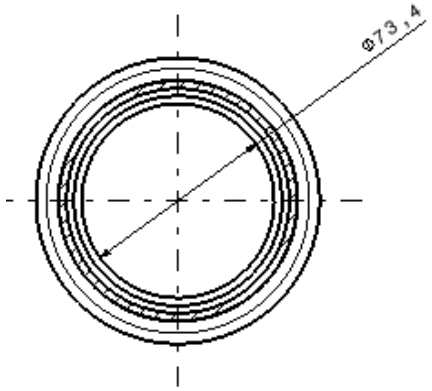
Φ73,4

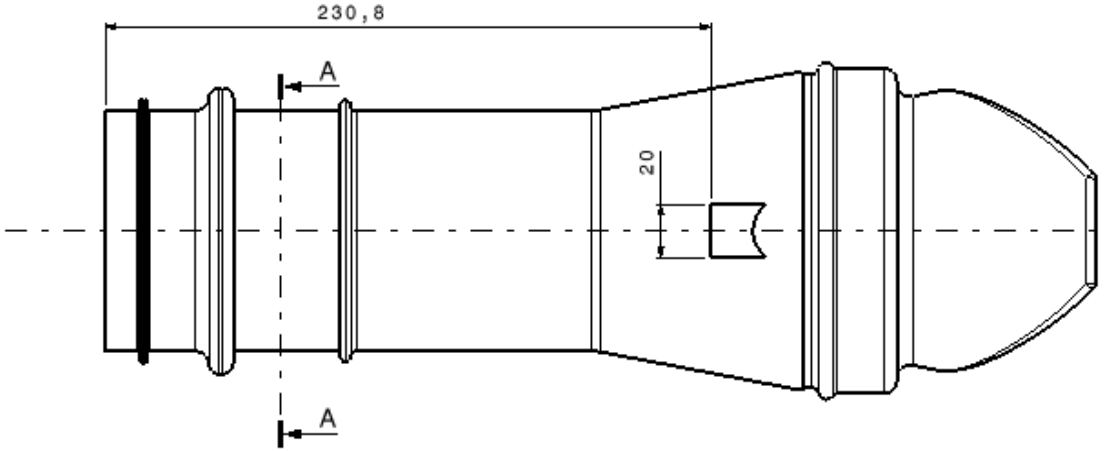
230,8
A
20
A

-Challengers for CAO design-

BY NC ND

FLU02-CORPS

POINT IBARAKEL : 10

DIFFICULTE : C

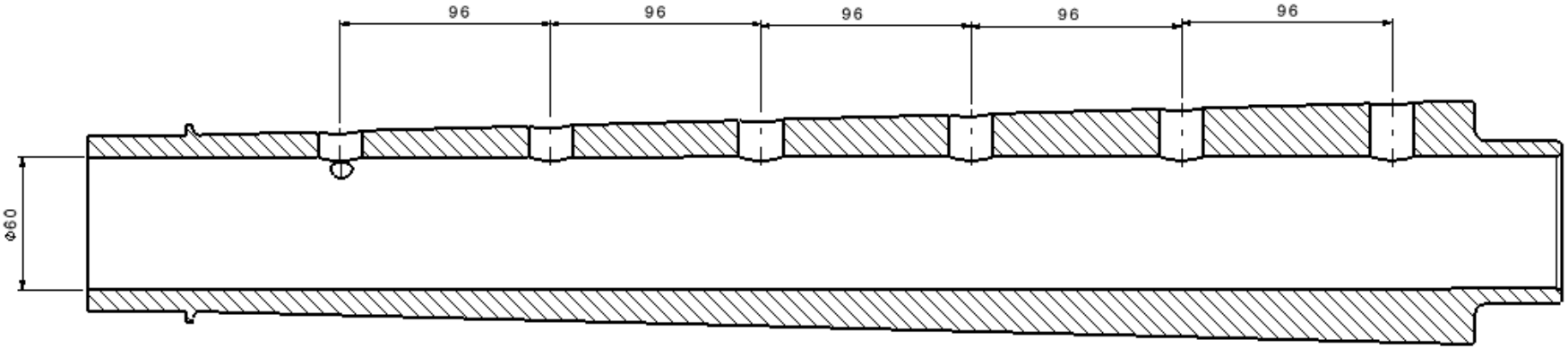

Section view A-A
Scale: 1:1

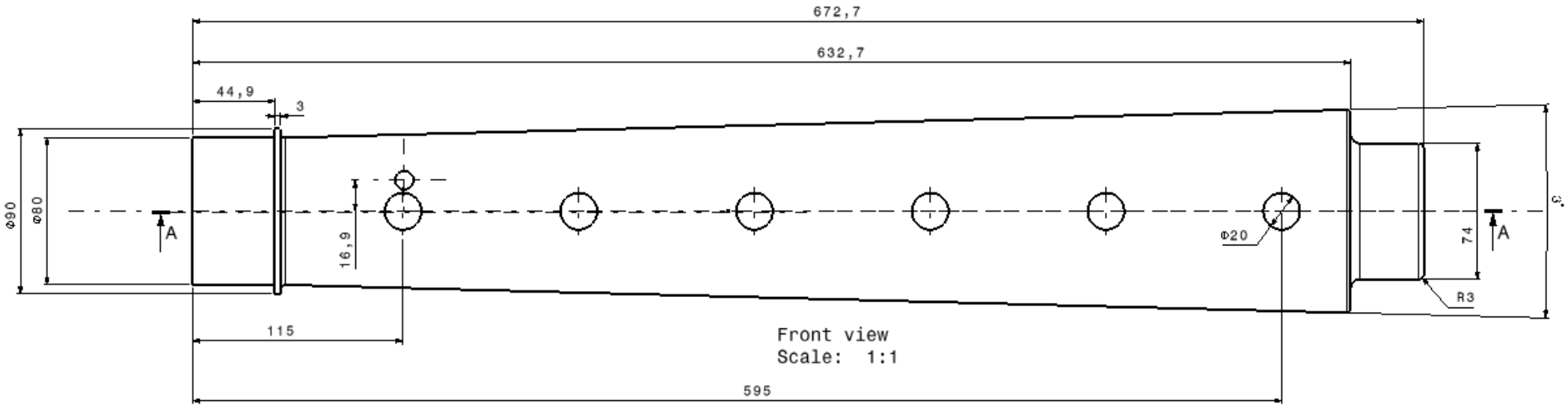

Front view
Scale: 1:1

-Challengers for CAO design-

BY NC ND

FLU03-PIED

POINT IBARAKEL : 10

DIFFICULTE : C

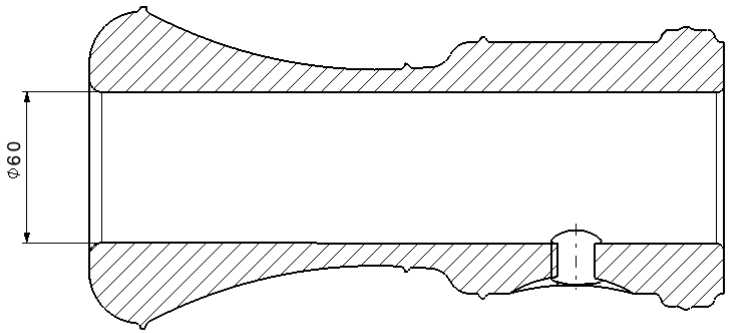

Section view A-A
Scale: 1:1

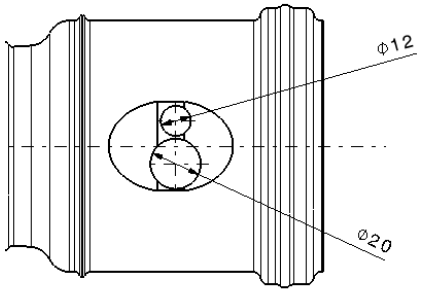

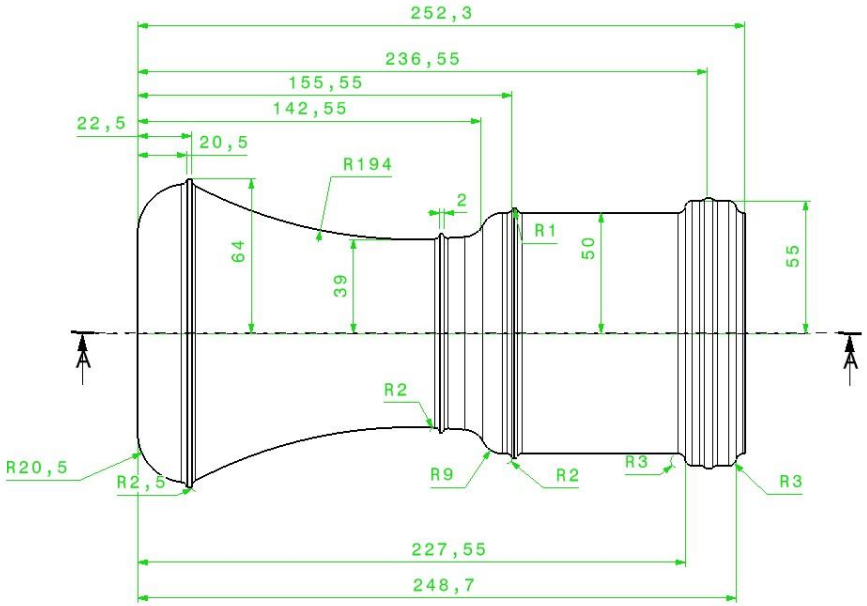

-Challengers for CAO design-

Pour participer aux challenges IBARAKEL

www.ibarakel.com/challenges

Document protégé par licence Creative Commons Attribution

Cette œuvre, est sous licence Creative Commons Attribution - Pas d'Utilisation Commerciale - Pas de Modification 4.0 International. Pour accéder à une copie de cette licence, merci de vous rendre à l'adresse suivante http://creativecommons.org/licenses/by-nc-nd/4.0/ ou envoyez un courrier à Creative Commons, 444 Castro Street, Suite 900, Mountain View, California, 94041, USA.

Copyright © 2016 IBARAKEL. All rights reserved.