-Challengers for CAO design-www.ibarakel.com

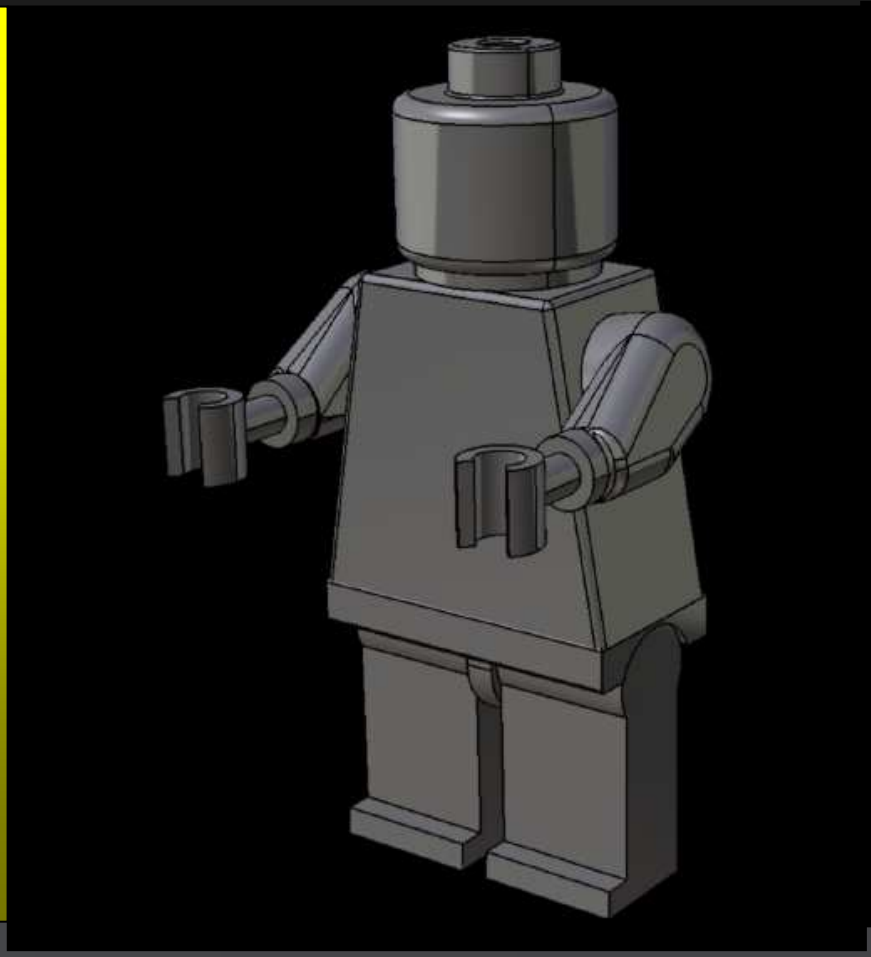

LEGO LEGXX : Dossier de définition

- **Nombre de pièces :** 9 PCS
- **Point ibarakel :** 30 PTS
- **Niveau challengers** DEBUTANT
- **Nombre de pages :** 16 pages

Inscription challenge IBARAKEL
www.ibarakel.com/challenges

Site collaboratif de conception, challenges et de formation participative en CAO.

Document protégé par licence Creative Commons Attribution

Cette œuvre, est sous licence Creative Commons Attribution - Pas d'Utilisation Commerciale - Pas de Modification 4.0 International. Pour accéder à une copie de cette licence, merci de vous rendre à l'adresse suivante http://creativecommons.org/licenses/by-nc-nd/4.0/ ou envoyez un courrier à Creative Commons, 444 Castro Street, Suite 900, Mountain View, California, 94041, USA.

Copyright © 2016 IBARAKEL. All rights reserved.

BARAKEL

-Challengers for CAO design-

BY NC ND

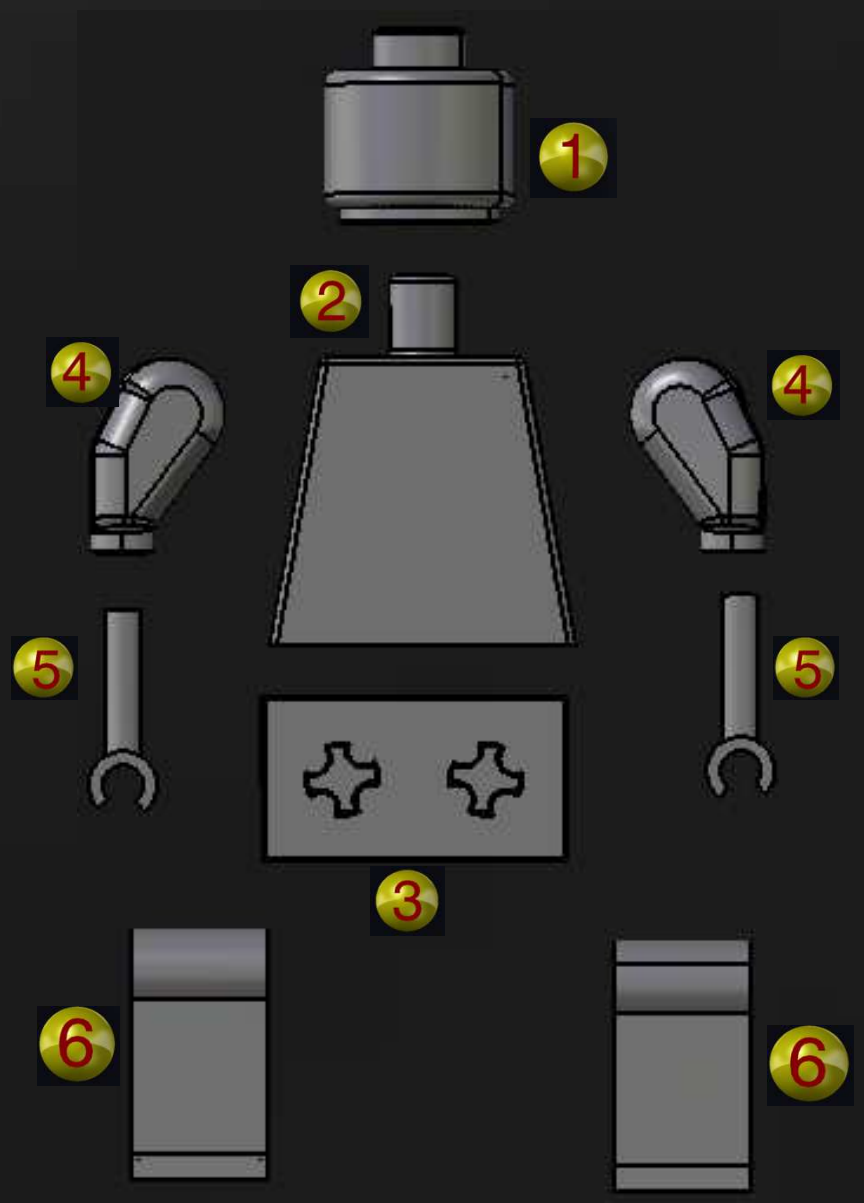

30 pts

REF	DESIGNATIONS	PTS
LEGXX	LEGO-ASS	30
LEG01	TETE	5
LEG02	CORPS	5
LEG03	HANCHE	5
LEG04	BRAS x2	5
LEG05	MAIN X2	5
LEG06	JAMBES X2	5

-Challengers for CAO design-

BY NC ND

LEG01-TETE

POINT IBARAKEL : 5

DIFFICULTE : C

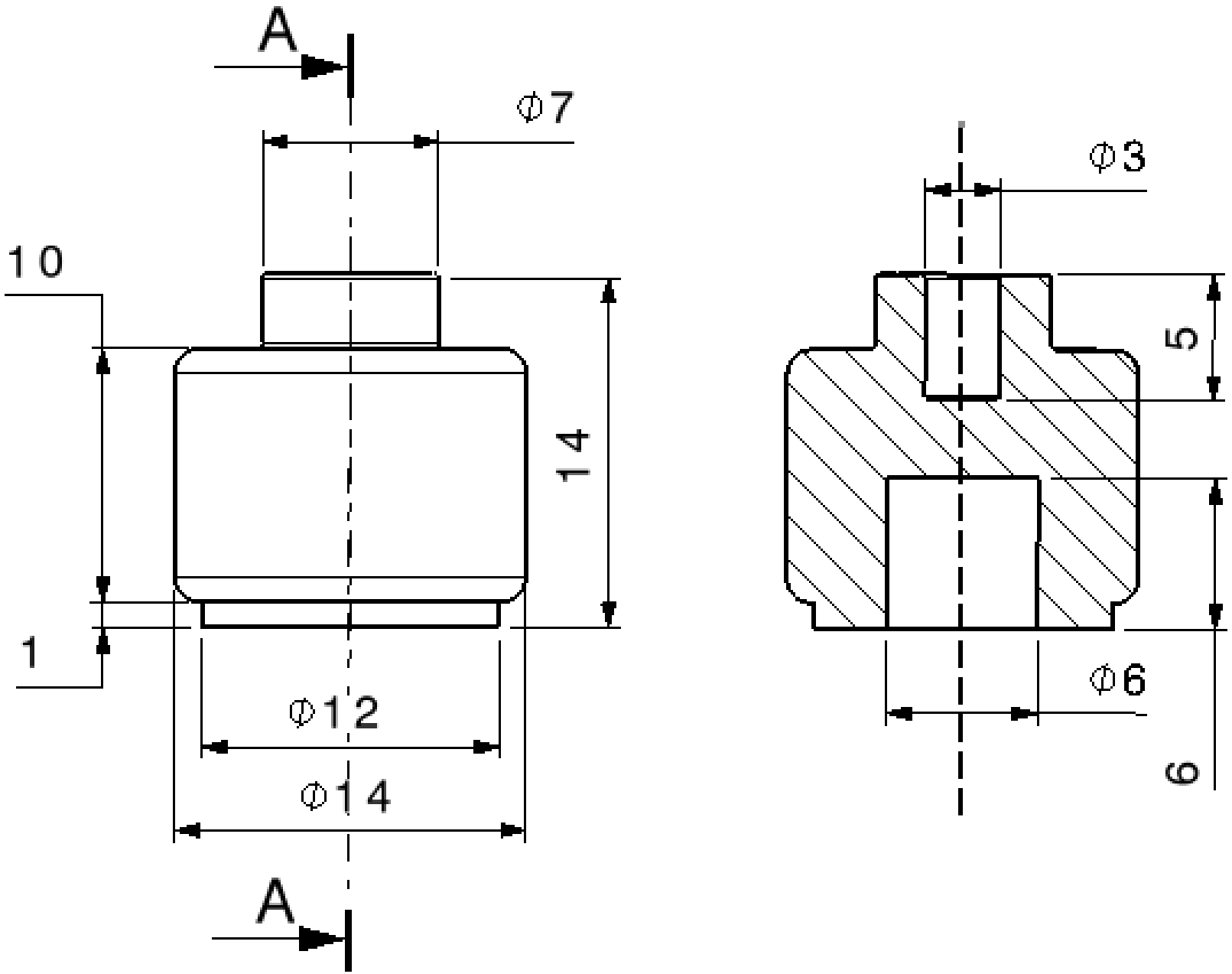
A
Φ7
10
14
1
Φ12
Φ14
A
Φ3
5
Φ6
6

-Challengers for CAO design-

BY NC ND

LEG02-CORPS

POINT IBARAKEL : 5

DIFFICULTE : C

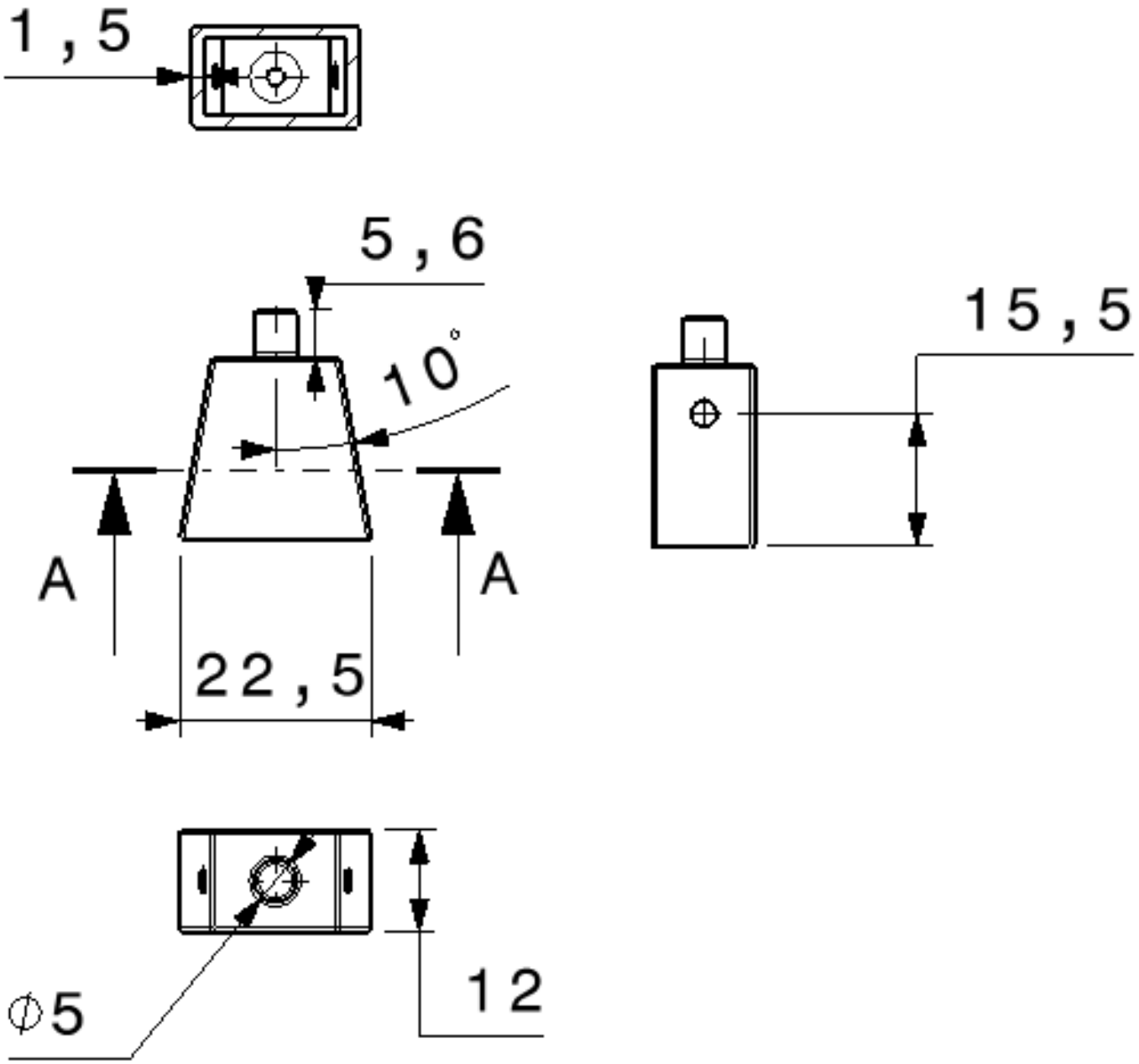
1,5
5,6
10°
15,5
A
A
22,5
12
∅5

-Challengers for CAO design-

BY NC ND

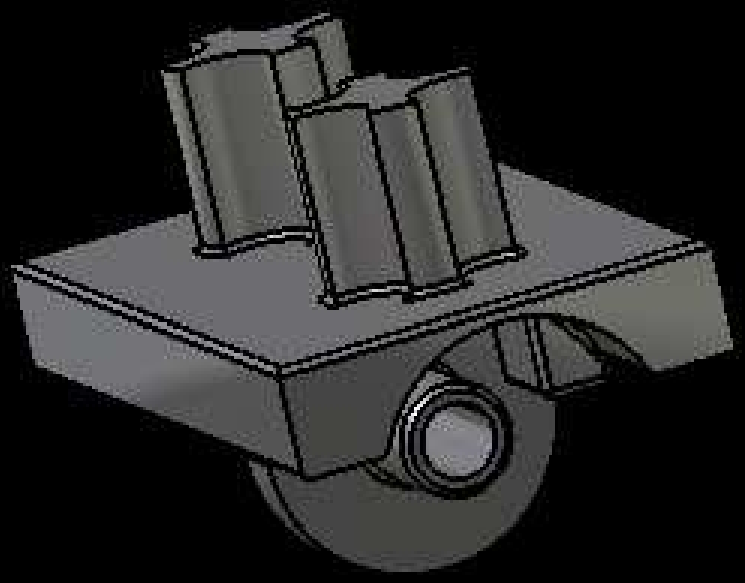

LEGO3-HANCHE

POINT IBARAKEL : 5

DIFFICULTE : C

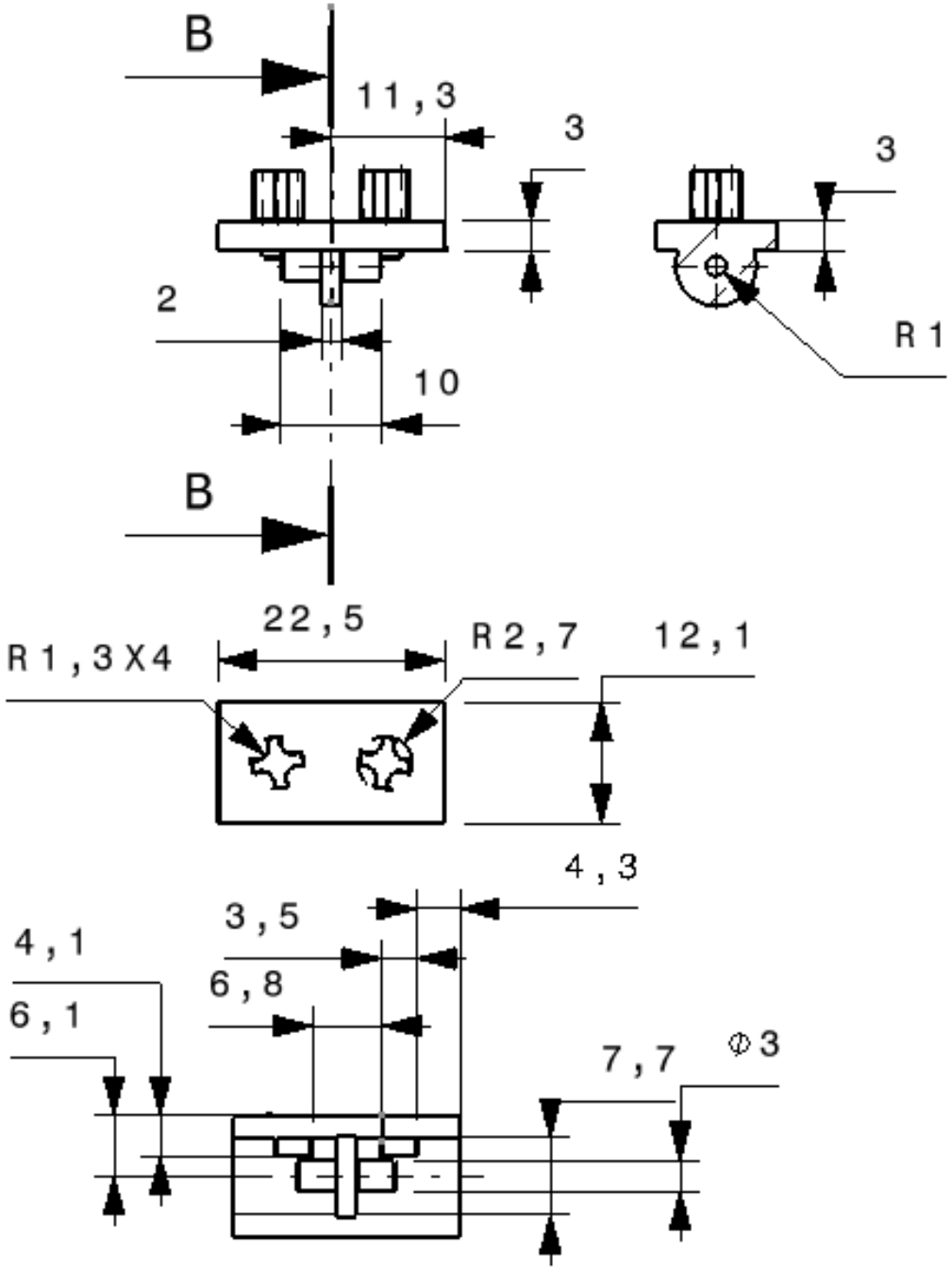
B
11,3
3
3
2
R 1
10
B
22,5
R 1,3 X4
R 2,7
12,1
4,3
3,5
4,1
6,8
6,1
7,7
Φ3

-Challengers for CAO design-

BY NC ND

LEG04 :BRAS

POINT IBARAKEL : 5

DIFFICULTE : C

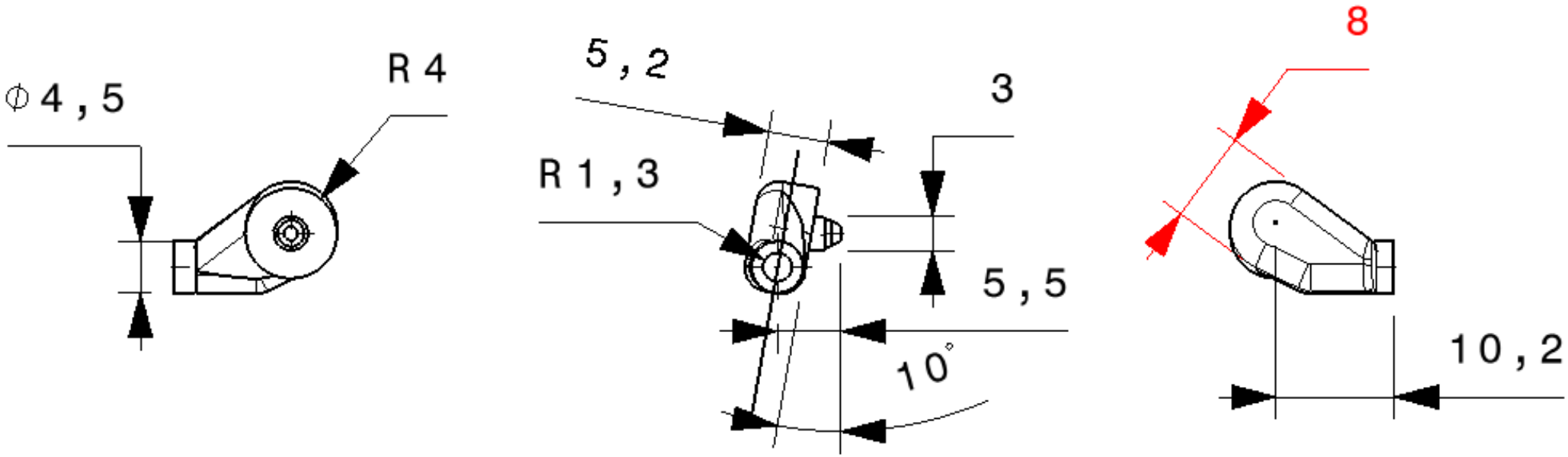
⌀4,5
R 4
5,2
3
R 1,3
5,5
10°
8
10,2

-Challengers for CAO design-

BY NC ND

LEGO5-MAIN

POINT IBARAKEL : 5

DIFFICULTE : C

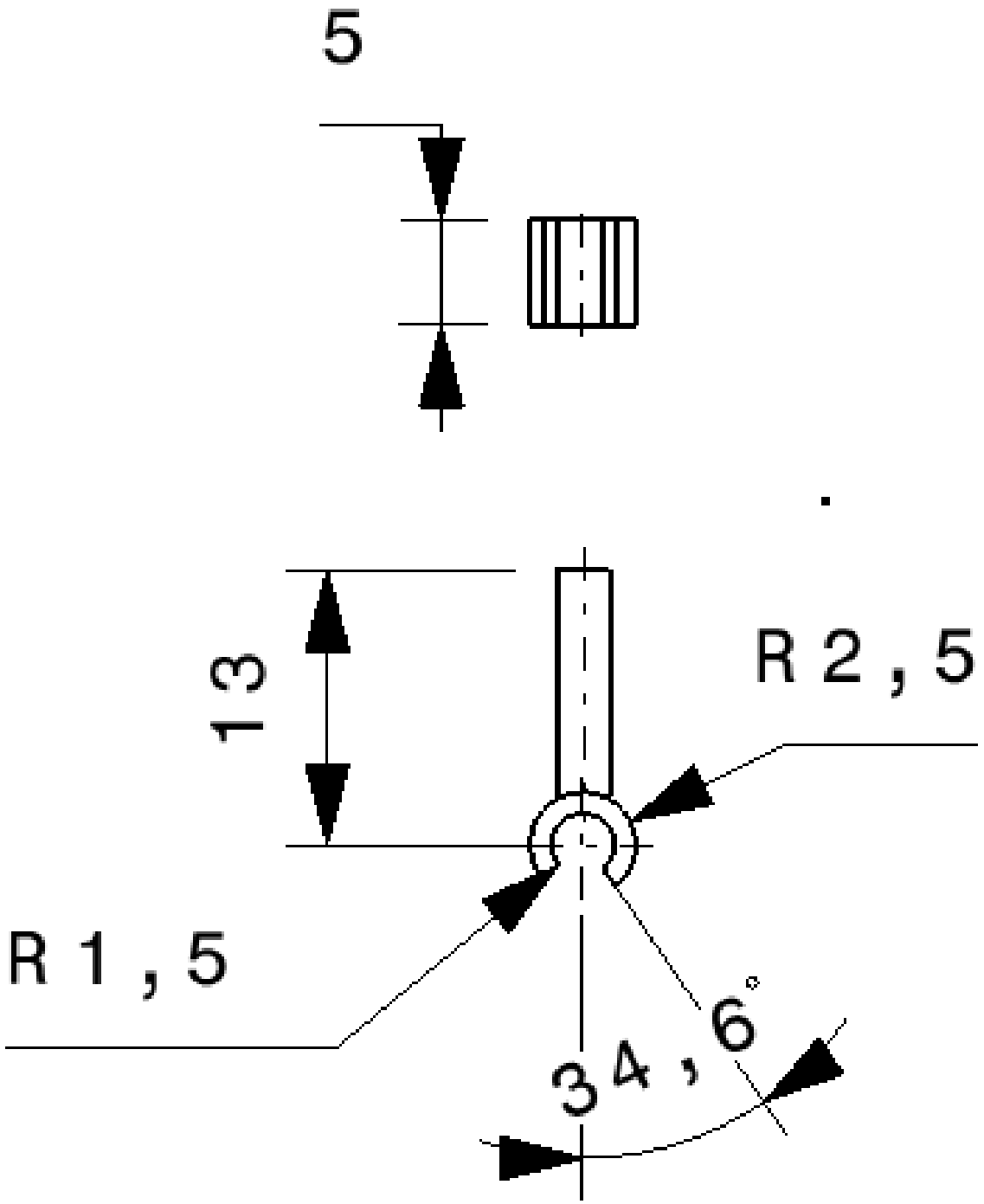
5
13
R 2 , 5
R 1 , 5
34 , 6°

-Challengers for CAO design-

BY NC ND

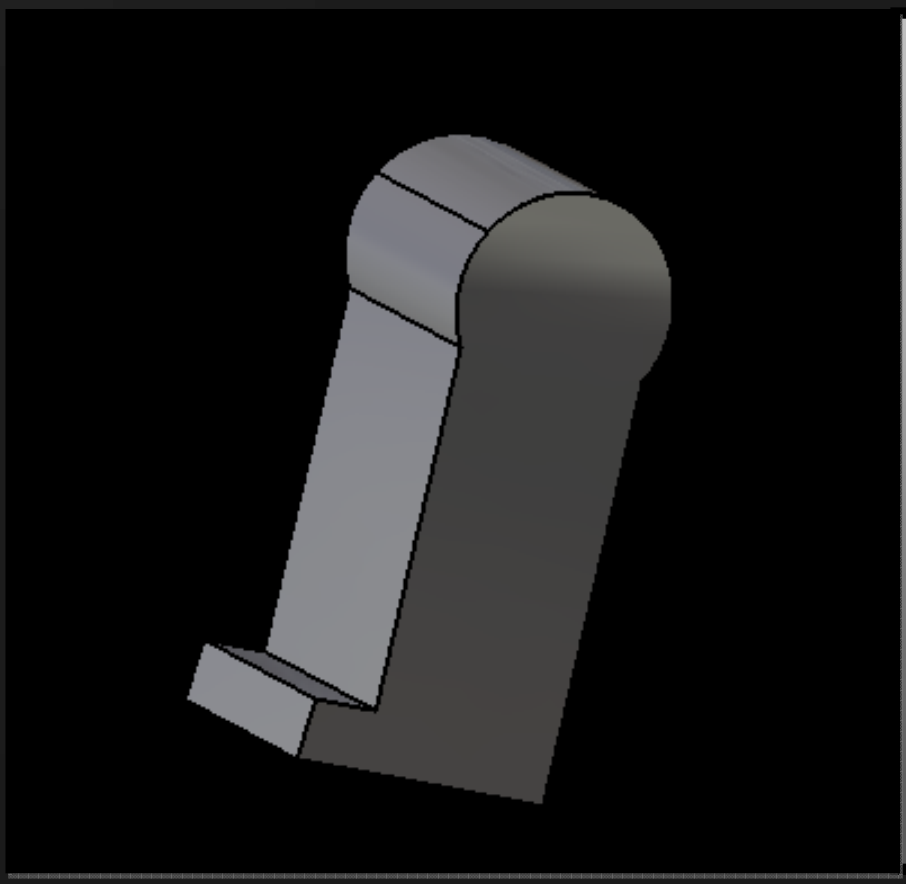

LEG06-JAMBES

POINT IBARAKEL : 5

DIFFICULTE : C

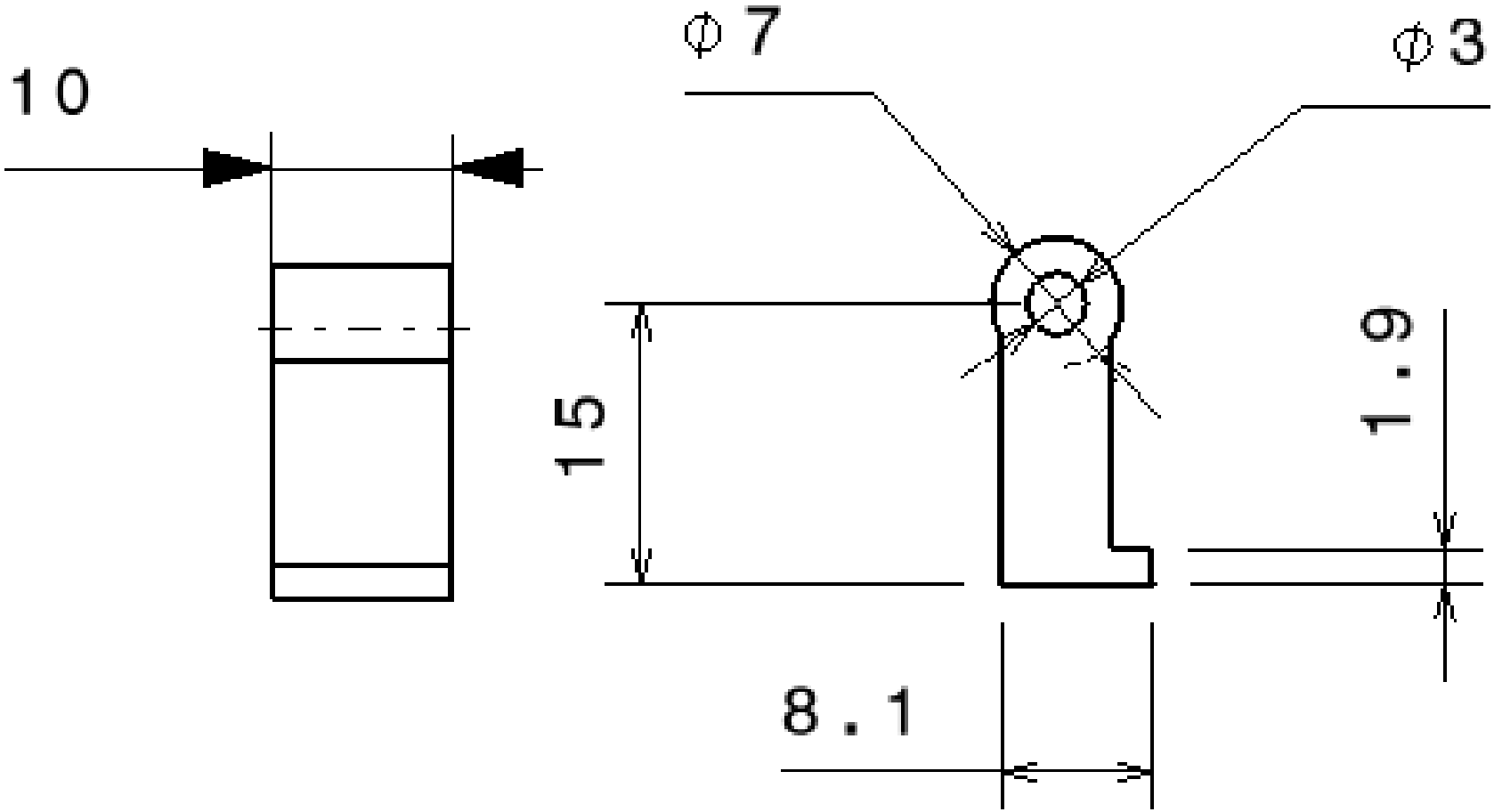
10
Φ7
Φ3
15
1.9
8.1

BARAKEL

-Challengers for CAO design-

BY NC ND

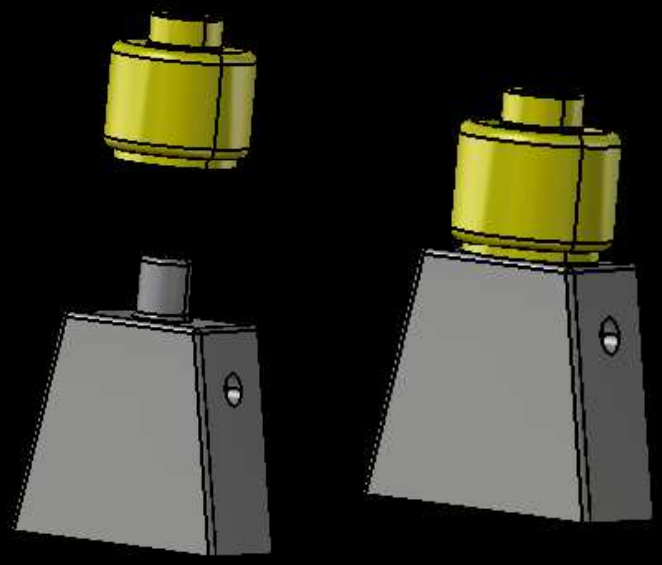

ETAPE 1

LEG02 – LEG01

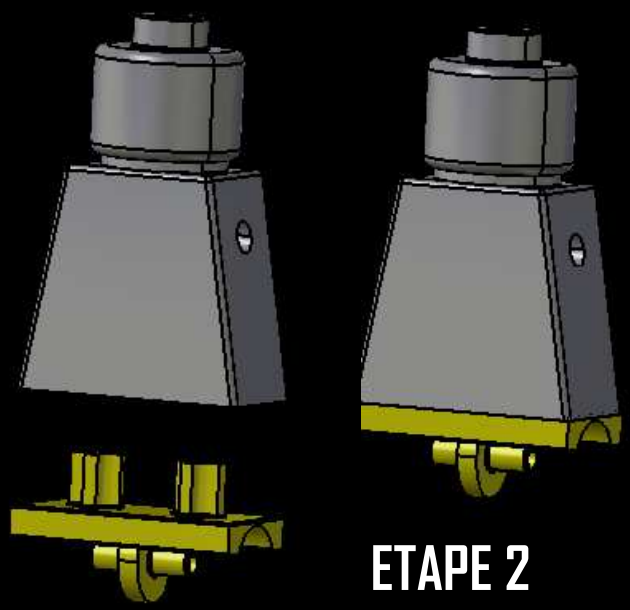

ETAPE 2

LEG03

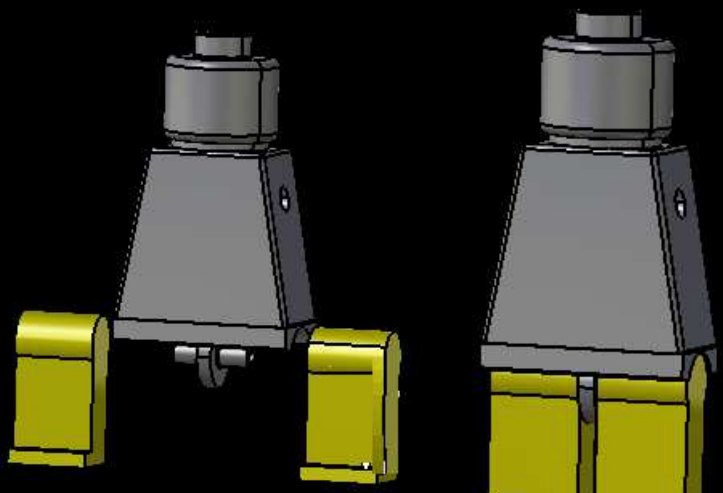

ETAPE 3

LEG06

ETAPE 4

LEG04

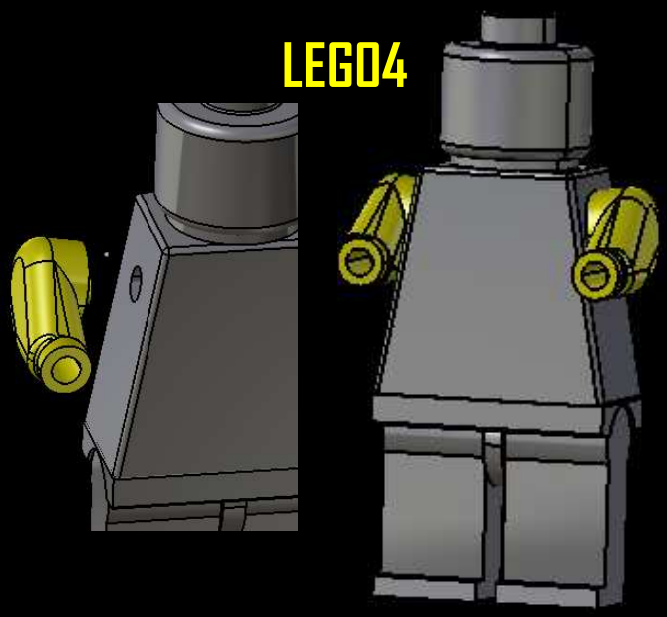

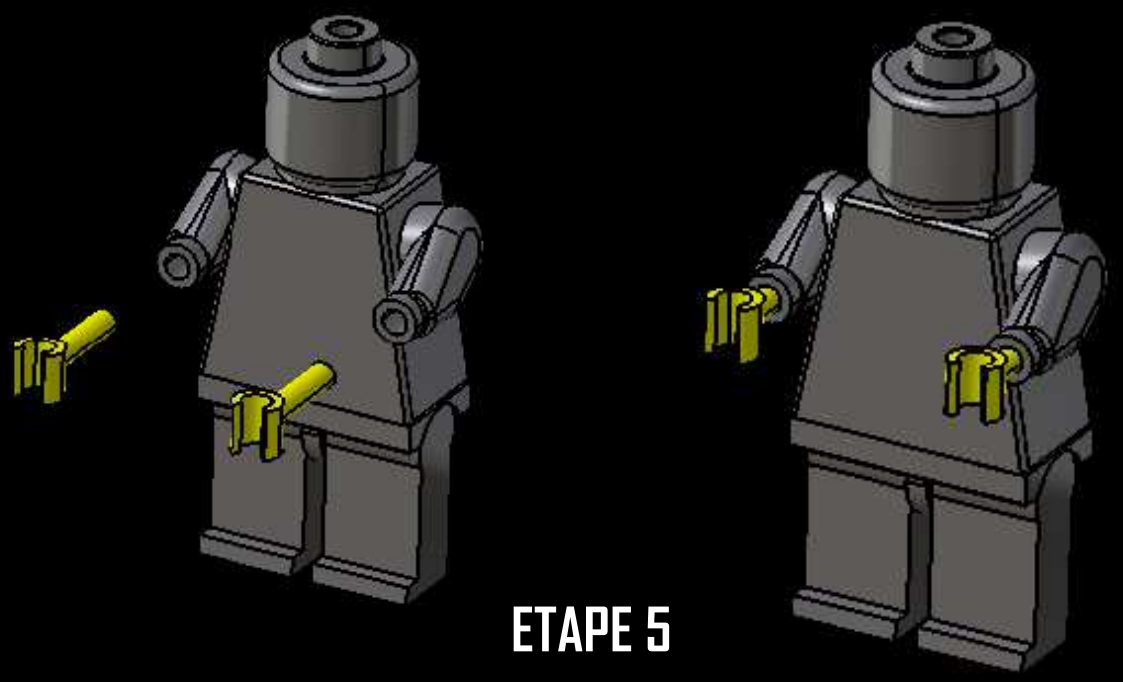

ETAPE 5

LEGOS

Pour participer aux challenges IBARAKEL

www.ibarakel.com/challenges

Document protégé par licence Creative Commons Attribution

Cette œuvre, est sous licence Creative Commons Attribution - Pas d'Utilisation Commerciale - Pas de Modification 4.0 International. Pour accéder à une copie de cette licence, merci de vous rendre à l'adresse suivante http://creativecommons.org/licenses/by-nc-nd/4.0/ ou envoyez un courrier à Creative Commons, 444 Castro Street, Suite 900, Mountain View, California, 94041, USA.

Copyright © 2016 IBARAKEL. All rights reserved.